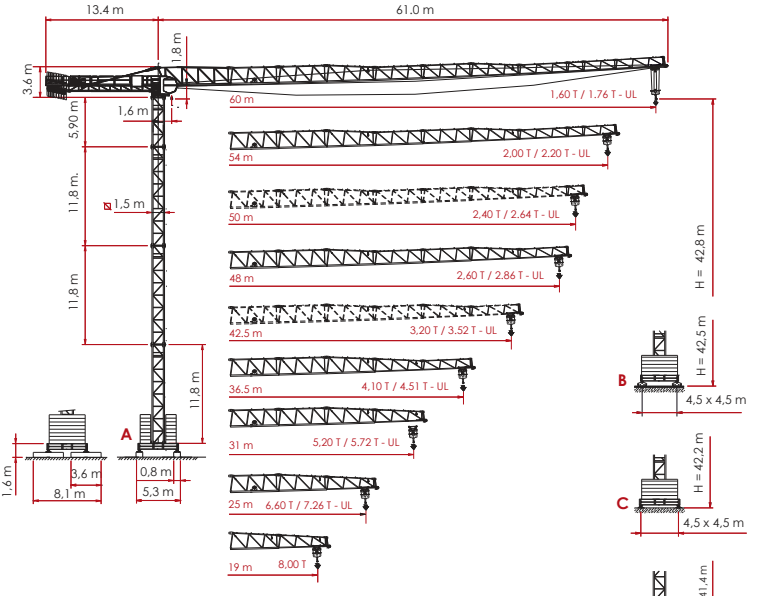

UL = ULTRALIFT
H = Altezza sotto gancio
Height under hook
Hauteur sous crochet
Höhe unter dem Haken A
Высота под крюком

A4FEM1.001

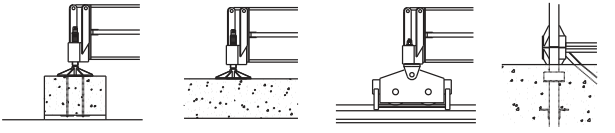

A E B D

RAIMONDI CRANES
Building Tower Cranes Since 1946

CONFIGURAZIONE TORRE - REAZIONI

TOWER CONFIGURATION - REACTIONS /CONFIGURATION TOUR - RÉACTIONS /
KONFIGURAZION MIT TURM – REAKTIONEN /КОНФИГУРАЦИЯ БАШНИ – РЕАКЦИИ

⌀ 1,5 - L = 4,5 m.

	H (m)	Z (t)	F1 (kN)
5	42,8	91,8	846
4	36,9	81,6	599
3	31,0	61,2	517
2	25,1	61,2	418
(5,9 m) +1	19,2		

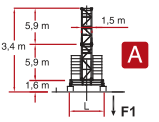

	H (m)	Z (t)	F1 (kN)
5	42,5	91,8	846
4	36,6	81,6	599
3	30,7	61,2	517
2	24,8	61,2	418
(5,9 m) +1	18,9		

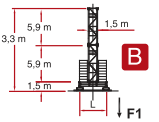

	H (m)	Z (t)	F1 (kN)
5	42,2	91,8	846
4	36,3	81,6	599
3	30,4	61,2	517
2	24,5	61,2	418
(5,9 m) +1	18,6		

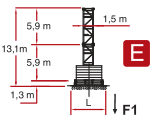

⌀ 1,5 mt.

	H (m)	F2 (kN)	F3 (kN)
5	41,4	1200	959
4	35,5	1108	824
3	29,6	1005	731
2	23,7	920	657
(5,9 m) +1	17, 8	851	597

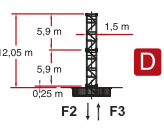

Attenersi alla zavorra indicata / Comply with the specified ballast / S'en tenir au lest indiqué / Unbedingt die angegebenen Ballastwerte einhalten /Соблюдать указанный балласт

MRT126 GRU DA CITTÀ SENZA CUSPIDE . TOP LESS CITY CRANE .

DIAGRAMMA DI PORTATA

RANGE DIAGRAM/ DIAGRAMME DE CHARGE UTILE /BELASTBARKEITSDIAGRAMM /
ДИАГРАММА ГРУЗОПОДЪЕМНОСТИ

	8.000 Kg./ 4.000 Kg.								10.000 Kg. / 5.000 Kg.								
	19.0	25.0	31.0	36.5	42.5	48.0	50.0	54.0	60.0	19.0	25.0	31.0	36.5	42.5	48.0	50.0	54.0	60.0
1,6 ►	19.0	21.0	21.0	20.0	18.8	17.8	17.4	16.2	15.1	15.4	17.1	17.1	16.4	15.5	14.8	14.5	13.6	12.5
16	8000	8000	8000	8000	8000	8000	8000	8000	7509	9596	10000	10000	10000	9668	9160	8927	8301	7551
19	8000	8000	8000	8000	7909	7451	7243	6695	6195	7900	8867	8906	8488	7960	7536	7341	6819	6194
21	7998	7999	7591	7080	6667	6480	5987	5536		7921	7957	7580	7104	6723	6547	6077	5514	
23	7236	7237	6865	6401	6025	5855	5406	4996		7146	7179	6836	6403	6056	5897	5469	4957	
24	6904	6905	6550	6105	5746	5583	5154	4762		6809	6840	6512	6098	5766	5614	5204	4714	
25	6600	6601	6260	5834	5490	5334	4922	4546		6500	6530	6216	5818	5501	5354	4962	4492	
26	6321	5994	5585	5254	5104	4709	4348			6244	5942	5561	5256	5115	4738	4288		
28	5823	5520	5141	4835	4696	4330	3996			5736	5456	5103	4820	4690	4341	3924		
30	5393	5111	4758	4473	4344	4003	3692			5297	5037	4708	4445	4324	3999	3610		
31	5200	4927	4586	4310	4185	3856	3555			5100	4849	4530	4276	4159	3844	3468		
32	4755	4425	4158	4037	3718	3427				4672	4364	4118	4004	3700	3336			
34	4442	4132	3881	3767	3468	3194				4351	4062	3830	3723	3438	3096			
36	4165	3872	3635	3528	3246	2987				4066	3793	3575	3475	3205	2883			
36.5	4100	3812	3578	3473	3194	2939				4000	3731	3516	3417	3151	2833			
37	3753	3523	3419	3144	2893					3670	3458	3360	3098	2785				
38	3640	3416	3315	3048	2803					3554	3348	3252	2998	2692				
40	3432	3220	3124	2870	2638					3339	3143	3053	2811	2522				
41	3336	3129	3035	2787	2561					3240	3049	2961	2725	2443				
42	3244	3042	2951	2709	2489					3146	2959	2873	2643	2368				
42.5	3200	3000	2910	2672	2454					3100	2916	2831	2604	2331				
43	2960	2870	2635	2419						2874	2790	2565	2296					
44	2881	2794	2564	2353						2792	2710	2491	2228					
46	2734	2651	2431	2230						2639	2561	2351	2100					
47	2666	2584	2369	2172						2568	2492	2286	2041					
48	2600	2520	2309	2117						2500	2425	2224	1984					
49	2459	2253	2064							2361	2165	1929						
50	2400	2198	2013							2300	2107	1877						
52	2095	1918								2000	1778							
54	2000	1829								1900	1687							
56	1747									1602								
60	1600									1450								
	+ 100 Kg.									+ 150 Kg.								

UL [ULTRALIFT] [+ 150 Kg + 10%]
Con il sistema ULTRALIFT tutte le portate intermedie aumentano il carico del 10%
All intermediate loads are increased of 10% if the crane is equipped with ULTRALIFT control
Les charges intermediaires sont augmentes de 10% si la grue est équipèe avec controle ULTRALIFT
Mit dem ULTRALIFT-System erhöhen alle Zwischenbelastbarkeiten die Last um 10%
с системой ultralift все промежуточные грузоподъемности увеличиваются на 10%

RAIMONDI CRANES
Building Tower Cranes Since 1946

CARATTERISTICHE AZIONAMENTI PRINCIPALI

MAIN DRIVE CHARACTERISTICS/ CARACTÉRISTIQUES ACTIONNEMENTS PRINCIPAUX/
HAUPTBEDIENUNGSEIGENSCHAFTEN /ХАРАКТЕРИСТИКА ГЛАВНЫХ ПРИВОДОВ



380 VOLT ± 5%

	CV-ch Ps-hp	POTENZA POWER kW	FUNE ROPE m.	MARCIA STEP	CARICO LOAD Kg.	VELOCITÀ SPEED m/min.	CARICO LOAD Kg.	VELOCITÀ SPEED m/min.
8,0 T 40 HP 4/8VF	40	30	240 450 LB	1	4000	7	8000	3,5
				2	4000	21	8000	10,5
				3	4000	35	8000	17,5
				4	2200	56	4400	28
				5	1500	70	3000	35
					0 – 600 (*)	85 (*)	0 – 1200 (*)	42,5
8,0 T 60 HP 4/8VF	60	45	780 LB	1	4000	7	8000	3,5
				2	4000	21	8000	10,5
				3	4000	35	8000	17,5
				4	3000	55	6000	27,5
				5	2000	75	4000	37,5
					0 – 750 (*)	90 (*)	0 – 1500 (*)	45 (*)
10,0 T 40 HP 5/10VF	40	30	190	1	5000	6	10000	3
				2	5000	12	10000	6
				3	5000	22	10000	11
				4	3000	34	6000	17
				5	2000	44	4000	22
					0 – 600 (*)	52 (*)	0 – 1200 (*)	26 (*)
10,0 T 60 HP 5/10VF	60	45	520 LB	1	5000	8	10000	4
				2	5000	22	10000	11
				3	5000	38	10000	19
				4	3500	55	7000	27,5
				5	2000	75	4000	37,5
					0 – 750 (*)	90 (*)	0 – 1500 (*)	45 (*)

08 /05 - 2000 n. 2000/14/CE

ROTAZIONE SLEWING	0,37 / 0,7 / 1,0 min $^{-1}$	P = 2 X 4 kW
CARRELLO TROLLEY	13,0 / 37,0 / 59 m/min PROGRESSIVO - PROGRESSIVE - Прогрессивный	P = 5,5 kW
TRASLAZIONE TRASLATION	19 m/min	P = 2 X 2,9 kW

(*) VELOCITÀ REGOLATA AUTOMATICAMENTE DA SENSORE DI CORRENTE
SPEED AUTOMATICALLY CONTROLLED BY A CURRENT SENSOR
VITESSE RÉGLÉE AUTOMATIQUEMENT PAR CAPTEUR DE COURANT
AUTOMATISCH DURCH STROMSENSOR GEREGELTE GESCHWINDIGKEIT
СКОРОСТЬ АВТОМАТИЧЕСКИ РЕГУЛИРУЕТСЯ ДАТЧИКОМ ТОКА

PESI E INGOMBRI

PACKING LIST/ LISTE DE COLISAGE / GEWICHT UND ABMESSUNGEN / ВЕС И ГАБАРИТНЫЕ РАЗМЕРЫ

Pos. Item	Pezzi Pieces	Denominazione Description		Schizzo Sketch	Dimensioni Dimensions L	W	H	Peso Weight Unit	Total
1		**Elemento di freccia** Jib element Élément de èche Elemento de flecha Элемент стрелы	n° 1		8,96	1,245	2,28	2100	-
			n° 1		6,14	1,2	2,11	1300	-
	1		n° 1		6,10	1,2	2,09	850	-
	1		n° 4		6,10	1,2	2,09	800	-
	1		n° 5		6,10	1,2	1,68	700	-
	1		n° 6		6,04	1,2	1,66	580	-
	1		n° 7		6,03	1,2	1,62	600	-
	1		n° 8		6,01	1,2	1,19	450	-
	1		n° 9		2,13	1,2	1,18	170	-
	1		n° 10		4,02	1,2	1,18	240	-
	2		n° 11		5,92	1,2	1,16	310	-
	1		n° 12		0,77	1,2	1,31	115	-
2	1	**Controfreccia girevole, argano di sollev., quadro elettrico,carrello freccia etc.** Counterjib-tournable, hoisting winch, trolley jib, electrical box etc, Contrefleche tournante, treuil de levage, chariot de flèche,armoire electrique etc, Contraflecha giratorio, cabrestante de elevación, cuadro eléctrico, carro flecha, etc, Контрстрела вращения, подъем, лебедка, электрощит, тележка стрелы и т. д.		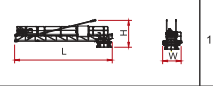	11,84	2,24	3,3	10000	-
	1	**Controfreccia girevole, argano di sollev., quadro elettrico,carrello freccia, cabina** Counterjib-tournable, hoisting winch, access balcony, trolley jib, electrical box, cabin, etc. Contrefleche tournante,treuil de levage,chariot de flèche,armoire electrique, cabine Contraflecha giratorio, cabrestante de elevación, cuadro eléctrico, carro flecha, cabina Контрстрела вращения, подъемная лебедка, электрощит, тележка стрелы, кабина			13,18	3,70	3,3	10800	-
3	1	**Controfreccia girevole, argano di sollev., quadro elettrico,carrello freccia, cabina, elem. portablocchi** Counterjib-tournable, hoisting winch, access balcony, trolley jib, electrical box, terminal element Contrefleche tournante,treuil de levage,chariot de flèche,armoire electrique, cabine et element terminal Contraflecha giratorio, cabrestante de elevación, cuadro eléctrico, carro flecha, cabina, portabloques Контрстрела вращения, подъемная лебедка, электрощит, тележка стрелы, кабина, блокодержатель		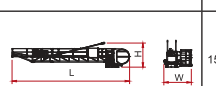	15,80	3,70	3,3	11700	-

PESI E INGOMBRI

PACKING LIST/ LISTE DE COLISAGE / GEWICHT UND ABMESSUNGEN / ВЕС И ГАБАРИТНЫЕ РАЗМЕРЫ

Pos. Item	Pezzi Pieces	Denominazione Description	Schizzo Sketch	Dimensioni Dimensions L	W	H	Peso Weight Uni t	Total
4	4	**Blocchi di contrappeso** Counterweight block Contre-poids Bloques de contrapeso Блоки противовеса	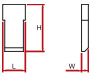 A MRT126	1,300	0,250	2,92	2200	
	4		B MRT126	1,300	0,150	2,92	1480	
5	-	**Elemento di torre** Tower element Élément de mature Elemento de torre Башенный элемент		2,950	1,500	1,700	1400	-
6	-			4,425	1,500	1,700	1590	-
7	-			5,900	1,500	1,700	2155	-
8	-			11,800	1,500	1,700	3870	-
9	1	**Tronchetto di fondazione** Expendable foundation element Elément a sceller Tronco de fundación Ствол основания		1,465	1,780	1,780	780	-
10	1	**Trave principale della crociera di base** Base main beam Poutre de chassis de base Viga principal de la cruceta de base Главная балка крестовины основания	 4,5x4,5 mt	6,530	0,710	0,760	2450	-
			3,8x3,8 mt	5,535	0,710	0,760	1460	-
11	2	**Semitrave della crociera di base** Half base beam Semipoutre de chassis de base Media viga de la cruceta de base Полубалка крестовины основания	 4,5x4,5 mt	3,200	0,590	0,770	1090	
			3,8x3,8 mt	2,620	0,590	0,770	940	
12	4	**Blocco di appoggio** Concrete pad Sabot en béton Bloque de apoyo Опорный блок	 B2	3,600	0,800	0,600	3925	
13	2	**Bilancino di traslazione folle** Driving bogie Boggie fou Balancín de traslación loco Не приводной балансир для горизонтального перемещения		1,080	0,230	0,515	416	
14	2	**Bilancino di traslazione motorizzato** Driven bogie Boggie motorisé Balancín de traslación motorizado Приводной балансир горизонтального перемещения		1,550	0,500	0,515	535	
15	-	**Blocco di zavorra** Base ballast block Lest de base Bloque de lastre Блок балласта	 GB3	3,600	1,200	0,300	2950	- -

PESI E INGOMBRI

PACKING LIST/ LISTE DE COLISAGE / GEWICHT UND ABMESSUNGEN / ВЕС И ГАБАРИТНЫЕ РАЗМЕРЫ

Pos. Item	Pezzi Pieces	Denominazione Description	Schizzo Sketch	Dimensioni Dimensions L	W	H	Peso Weight Unit	Total
City - 1,7 m								
16	1	**Elemento di torre 1,7/1,5 m** 1,7/1,5 m Tower element 1,7/1,5 m Elèment de mature Elemento de torre 1,7/1,5 m Башенный элемент 1,7/1,5 m		5,900	1,700	1,900	2205	-
17	-	**Elemento di torre** Tower element Elèment de mature Elemento de torre Башенный элемент		2,950	1,700	1,900	1350	-
18	-			5,900	1,700	1,900	2295	-
19	-			11,800	1,700	1,900	4175	-
20	1	**Tronchetto di fondazione** Expendable foundation element Elément a sceller Tronco de fundación Ствол основания		1,465	1,980	1,980	830	-
21	1	**Trave principale della crociera di base** Base main beam Poutre de chassis de base Viga principal de la cruceta de base Главная балка крестовины основания	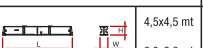	4,5x4,5 mt 6,0x6,0 mt	6,524 8,645	0,780 0,780	0,960 0,960	2595 3475	- -
22	2	**Semitrave della crociera di base** Half base beam Semipoutre de chassis de base Media viga de la cruceta de base Полубалка крестовины основания		4,5x4,5 mt 6,0x6,0 mt	3,212 4,323	0,680 0,680	0,974 0,974	1235 1745	2470 3490
23	4	**Blocco di appoggio** Concrete pad Sabot en béton Bloque de apoyo Опорный блок		3,600	0,900	0,750	5520	22080
24	2	**Bilancino di traslazione folle** Driving bogie Boggie fou Balancin de traslación loco Не приводной балансир для горизонтального перемещения		1,315	0,222	0,540	600	1200
25	2	**Bilancino di traslazione motorizzato** Driven bogie Boggie motoriseè Balancin de traslación motorizado Приводной балансир горизонтального перемещения		1,427	0,492	0,540	765	1530

ALTRE INSTALLAZIONI - [RI] 1,88 /42

LOADING PLAN / AUTRES INSTALLATIONS / LADEPLAN / Другие установки

[RI]

GRU IN CAVEDIO

TÉLESCOPAGE SUR DALLES

CLIMBING CRANE

KLETTERKRANE IM GEBÄUDE

Поднимающийся на плитахперекрытия

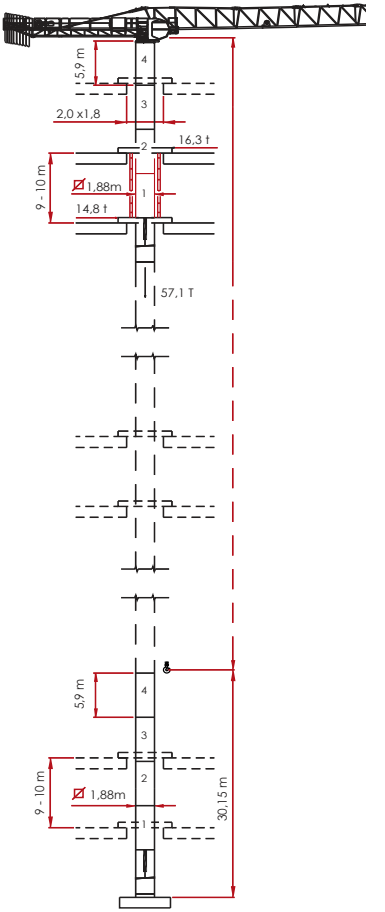

ALTRE INSTALLAZIONI - [HC] 1,88/42

LOADING PLAN / AUTRES INSTALLATIONS / LADEPLAN / Другие установки

[HC] SOPRALZO IDRAULICO

TELESCOPABLE

EXTERNAL CLIMBING

KLETTERKRANE

ГИДРАВЛИЧЕСКОЕ НАРАЩИВАНИЕ

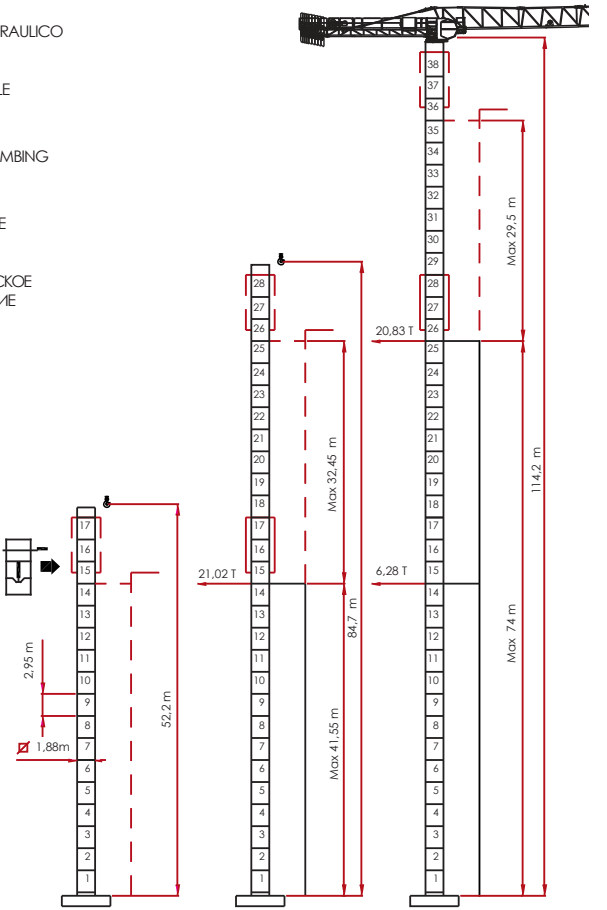

CONTRAPPESI - MONTAGGIO E PUNTI D'IMBRACAGGIO

COUNTERWEIGHTS – ASSEMBLY AND SLINGING POINTS / CONTREPOIDS – MONTAGE ET POINTS D'ÉLINGAGE / GEGENGEWICHTE – MONTAGE UND ANSCHLAGPUNKTE / ПРОТИВОВЕСЫ – УСТАНОВКА И ТОЧКИ КРЕПЛЕНИЯ

m		Kg.Totali
60.0	5A + 4B	16.920
54.0	5A + 4B	16.920
50.0	5A + 3B	15.440
48.0	5A + 3B	15.440
42.5	4A + 3B	13.240
36.5	3A + 3B	11.040
31.0	3A + 2B	9.560
25.0	2A + 2B	7.360
19.0	1A + 2B	5.160

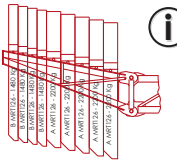

AMRT126 2.200 Kg
B MRT126 1.480 Kg

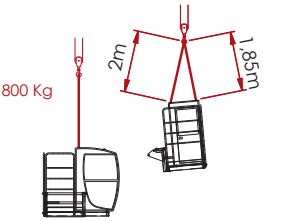

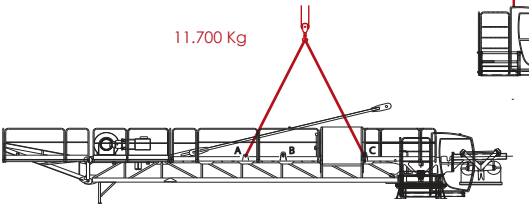

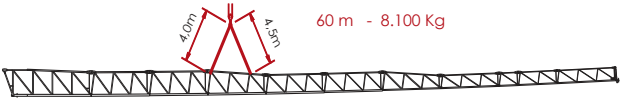

BILANCIAMENTO CONTRAPPESI	COUNTERWEIGHT BALANCING	ÉQUILIBRAGE CONTREPOIDS	AUSWUCHTUNG DER GEGENGEWICHTE	БАЛАНСИРОВКА ПРОТИВОВЕСОВ
VERIFICARE I PUNTI DI IMBRACAGGIO	SLINGING POINT CHECK	VÉRIFICATION DES POINTS D'ÉLINGAGE	ÜBERPRÜFUNG DER ANSCHLAGPUNKTE	ПРОВЕРКА ТОЧЕК КРЕПЛЕНИЯ
ATTENERSI AL NUMERO E TIPO DI BLOCCHI DI CONTRAPPESO INDICATO IN TABELLA	PLEASE COMPLY WITH THE NUMBER AND TYPE OF COUNTERWEIGHT BLOCKS GIVEN IN THE CHART	S'EN TENIR AU NOMBRE ET AU TYPE DE BLOCS DE CONTREPOIDS INDIQUÉ DANS LE TABLEAU	DIE ANZAHL UND DEN TYP DER IN DER TABELLE ANGEGEBENEN GEGENGEWICHTSBLÖCKE EINHALTEN	СОБЛЮДАТЬ КОЛИЧЕСТВО И МОДЕЛЬ ПЛИТ ПРОТИВОВЕСА, УКАЗАННЫХ В ТАБЛИЦЕ

MRT126


INFO

RAIMONDICRANES S.p.A.
Corso Garibaldi n° 253
20025 Legnano [MI] - Italy


PROJECT

℗ 0039. 0331.548061
0039. 0331.450400


S.A.T.

℗ 0039.0331.548061.258



www.raimondicranes.com
info@raimondicranes.com

MRT 126 [rev. 00.2010] ADL / Technical Departement
I dati oggetto della presente scheda potrebbero subire modifiche senza preavviso

DISTRIBUTORE .DEALER .DISTRIBUTEUR .VERTEILER .ДИЛЕР

RAIMONDI CRANES
Building Tower Cranes Since 1946

5.13 Carichi sugli appoggi 4,50 x 4,50 m.

CARICHI SUGLI APPOGGI
CORNER LOADS
CHARGES SUR LES APPUIS
ECKKRAFTEN

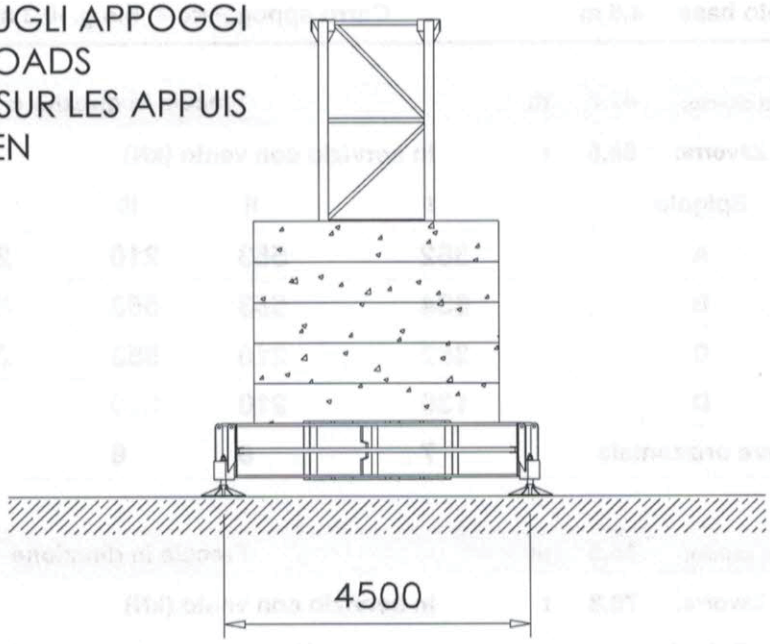

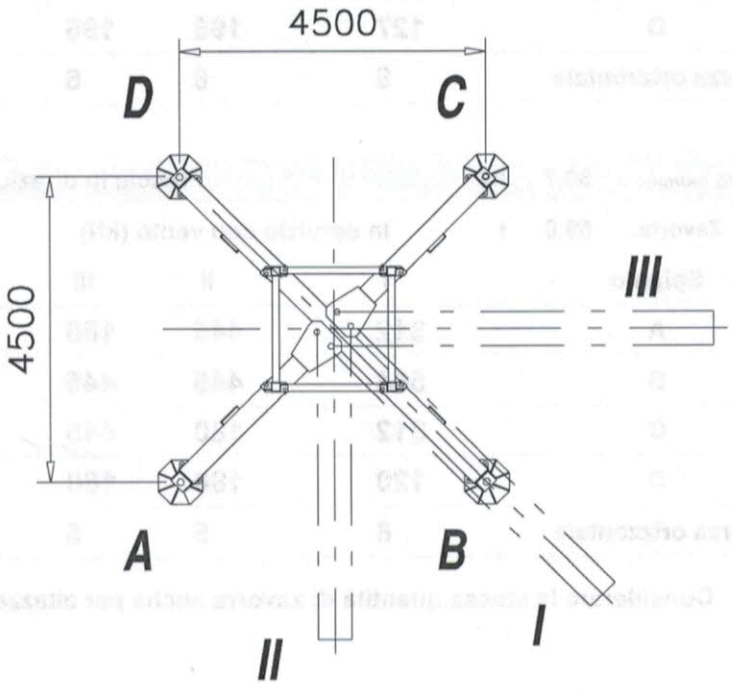

5.13.1 Tabelle dei carichi sugli appoggi

Freccia : 60 / 54 / 50 / 48 m **vento max:** _ **Eurocode C** km/h

Scartamento base: 4,5 m **Carro appoggiato =** h.s.g. -0,3 m

ALTEZZA SOTTO GANCIO:	42,5 m	Freccia in direzione I , II , o III					
Zavorra:	88,5 t	In servizio con vento (kN)			Fuori servizio (kN)		
Spigolo		I	II	III	I	II	III
A		382	553	210	289	628	86
B		634	553	553	851	628	628
C		382	210	553	289	86	628
D		130	210	210	0	86	86
Forza orizzontale		7	6	6	35	26	26

ALTEZZA SOTTO GANCIO:	36,6 m	Freccia in direzione I , II , o III					
Zavorra:	70,8 t	In servizio con vento (kN)			Fuori servizio (kN)		
Spigolo		I	II	III	I	II	III
A		346	496	196	309	463	155
B		565	496	496	557	463	463
C		346	196	496	309	155	463
D		127	196	196	6	155	155
Forza orizzontale		6	6	6	23	20	20

ALTEZZA SOTTO GANCIO:	30,7 m	Freccia in direzione I , II , o III					
Zavorra:	59,0 t	In servizio con vento (kN)			Fuori servizio (kN)		
Spigolo		I	II	III	I	II	III
A		312	445	180	275	375	174
B		504	445	445	437	375	375
C		312	180	445	275	174	375
D		120	180	180	11	174	174
Forza orizzontale		6	5	5	20	17	17

Considerare la stessa quantità di zavorra anche per altezze inferiori a 30,7 metri

Tabelle dei carichi sugli appoggi

Freccia : 42.5 / 36.5 / 25 / 19 m **vento max:** _ **Eurocode C** km/h

Scartamento base: 4,5 m **Carro appoggiato = h.s.g. -0,3 m**

Altezza sotto gancio:	42,5 m	Freccia in direzione I , II , o III					
Zavorra:	94,4 t	In servizio con vento (kN)			Fuori servizio (kN)		
Spigolo		I	II	III	I	II	III
A		385	589	181	302	627	94
B		683	589	589	838	627	627
C		385	181	589	302	94	627
D		87	181	181	0	94	94
Forza orizzontale		8	7	7	36	27	27

Altezza sotto gancio:	36,6 m	Freccia in direzione I , II , o III					
Zavorra:	82,6 t	In servizio con vento (kN)			Fuori servizio (kN)		
Spigolo		I	II	III	I	II	III
A		363	545	180	326	458	195
B		627	545	545	542	458	458
C		363	180	545	326	195	458
D		98	180	180	11	195	195
Forza orizzontale		7	6	6	23	20	20

Altezza sotto gancio:	30,7 m	Freccia in direzione I , II , o III					
Zavorra:	64,9 t	In servizio con vento (kN)			Fuori servizio (kN)		
Spigolo		I	II	III	I	II	III
A		314	478	150	278	356	199
B		551	478	478	409	356	356
C		314	150	478	278	199	356
D		77	150	150	15	199	199
Forza orizzontale		6	6	6	20	18	18

Considerare la stessa quantità di zavorra anche per altezze inferiori a 30,7 metri

Interkran AG

Von: Stefano Vittadini [stefano.v@raimondicranes.com]
Gesendet: Mittwoch, 2. März 2011 10:20
An: 'interkran'; 'Interkran AG'
Betreff: MRT126 huh 50,9m

La composizione di torre è partendo dal basso:

base 4,5m HEM900
5.9m torre 1,7 city
2.95m torre 1,7 city
TP1517
N°3 x 11,8m torre 1,5 city

Gli sforzi e la zavorra sono:

Base stabiliz. =a.s.g. -0,3m	Freccia : 60-54-50-48 m			vento max:		Eurocode C
Scartamento base 4,5 m						
A.s.g. 50,9 m	Freccia orientata in direzione I , II , o III					
Zav: 118 t	In servizio (kN)			Fuori servizio (kN)		
Angolo	I	II	III	I	II	III
A	458	665	252	286	801	66
B	764	665	665	1163	801	801
C	458	252	665	286	66	801
D	152	252	252	0	66	66
Forza orizzontale	8	7	7	43	32	32

Saluti

Ing. Stefano Vittadini
technical manager

RAIMONDI CRANES

RAIMONDI CRANES s.p.a. | Corso Garibaldi, 253 | 20025 Legnano | Milan - Italy
www.raimondicranes.com M +39 335 7638681 T +39 0331 548061 F +39 0331 450400

This e.mail and any attachments are confidential and may also be privileged. If you are not the intended recipient and have received this message in error, please immediately notify the sender (by e.mail) and delete this e-mail and any attachments from your system. You are hereby notified that any use, distribution, reproduction or disclosure by any person other than the intended recipient is strictly prohibited. Thank you

5.25 Bilanciamento completo dopo il montaggio del braccio

I contrappesi devono essere caricati partendo dal lato interno dell'alloggio blocchi, come indicato dalla freccia e nell'ordine di caricamento indicato in tabella.

(bilanciamento parziale vedi § 5.24).

Metri utili di sbraccio

60.0

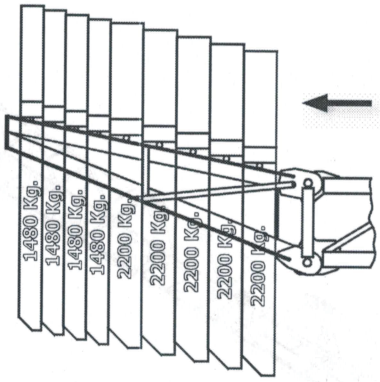

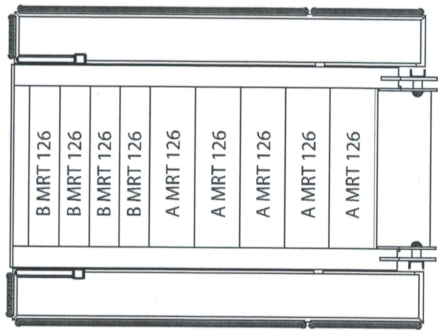

Dettaglio blocchi occorrenti per controbilanciamento della freccia

Blocco	**A** MRT 126	**2.200 Kg. cad.**
Blocco	**B** MRT 126	**1.480 Kg. cad.**

In ordine di caricamento: 5 A - 4 B **Totali Kg. 16.920**

Metri utili di sbraccio

54.0

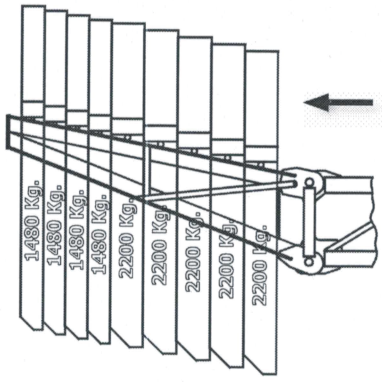

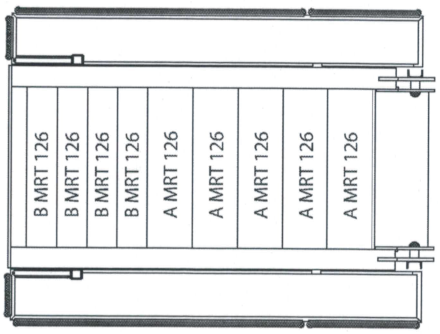

Dettaglio blocchi occorrenti per controbilanciamento della freccia

Blocco	**A** MRT 126	**2.200 Kg. cad.**
Blocco	**B** MRT 126	**1.480 Kg. cad.**

In ordine di caricamento: 5 A - 4 B **Totali Kg. 16.920**

BILANCIAMENTO COMPLETO DOPO IL MONTAGGIO DEL BRACCIO

I contrappesi devono essere caricati partendo dal lato interno dell'alloggio blocchi, come indicato dalla freccia e nell'ordine di caricamento indicato in tabella.

(bilanciamento parziale vedi § 5.24).

Metri utili di sbraccio

50.0

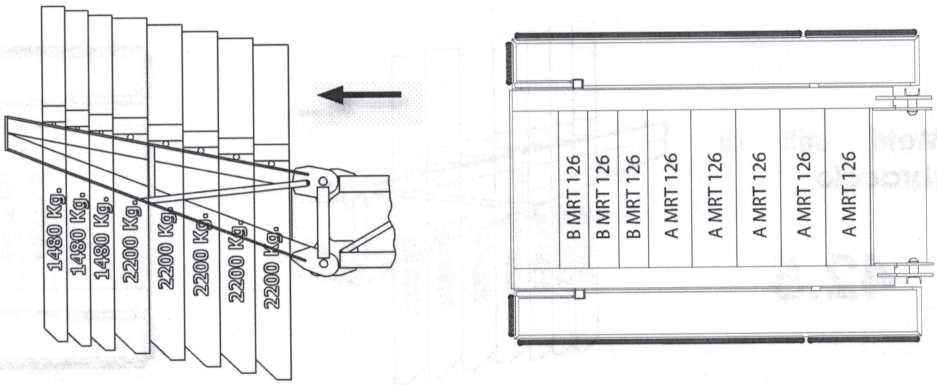

DETTAGLIO BLOCCHI OCCORRENTI PER CONTROBILANCIAMENTO DELLA FRECCIA

Blocco	**A** MRT 126	**2.200 Kg. cad.**
Blocco	**B** MRT 126	**1.480 Kg. cad.**

In ordine di caricamento: 5 A - 3 B **Totali Kg. 15.440**

Metri utili di sbraccio

48.0

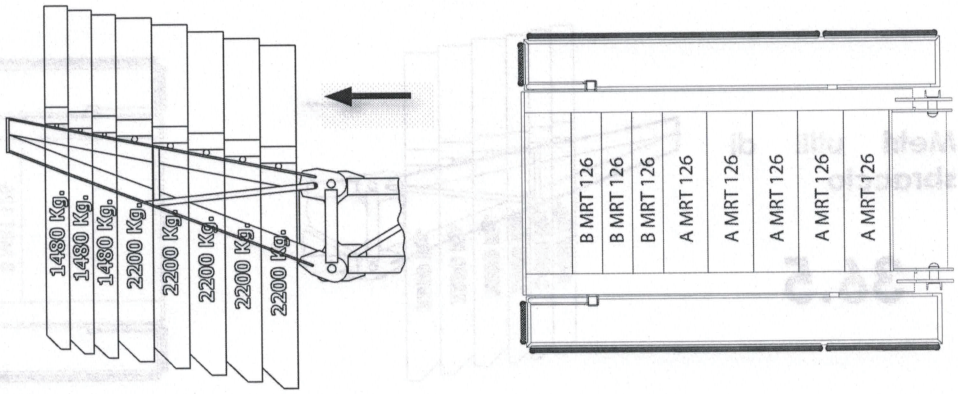

DETTAGLIO BLOCCHI OCCORRENTI PER CONTROBILANCIAMENTO DELLA FRECCIA

Blocco	**A** MRT 126	**2.200 Kg. cad.**
Blocco	**B** MRT 126	**1.480 Kg. cad.**

In ordine di caricamento: 5 A - 3 B **Totali Kg. 15.440**

BILANCIAMENTO COMPLETO DOPO IL MONTAGGIO DEL BRACCIO

I contrappesi devono essere caricati partendo dal lato interno dell'alloggio blocchi, come indicato dalla freccia e nell'ordine di caricamento indicato in tabella.

(bilanciamento parziale vedi § 5.24).

Metri utili di sbraccio

42.5

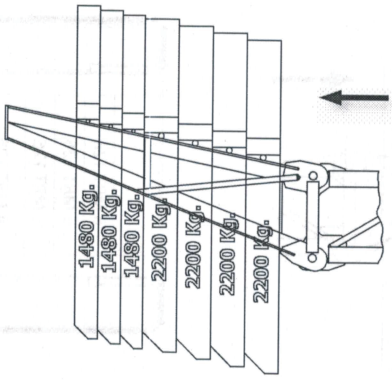

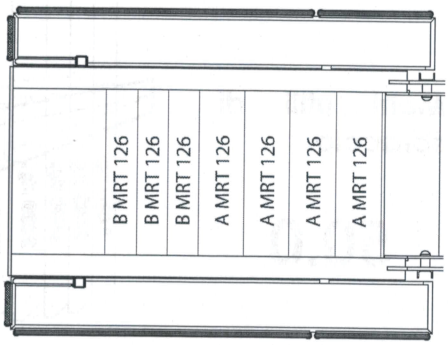

DETTAGLIO BLOCCHI OCCORRENTI PER CONTROBILANCIAMENTO DELLA FRECCIA

Blocco	**A** MRT 126	**2.200 Kg. cad.**
Blocco	**B** MRT 126	**1.480 Kg. cad.**

In ordine di caricamento: 4 A - 3 B **Totali Kg. 13.240**

Metri utili di sbraccio

36.5

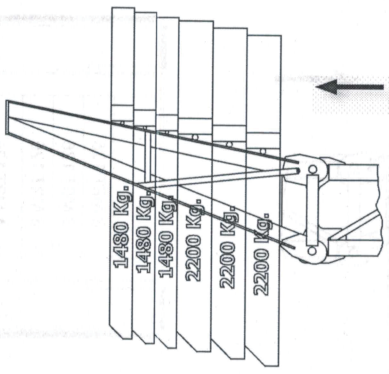

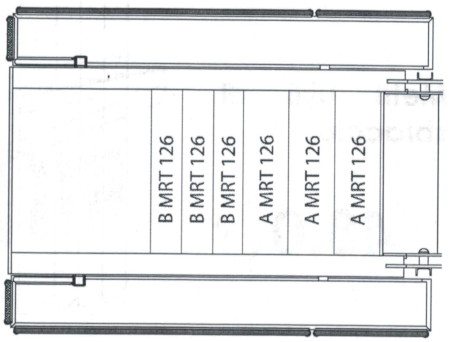

DETTAGLIO BLOCCHI OCCORRENTI PER CONTROBILANCIAMENTO DELLA FRECCIA

Blocco	**A** MRT 126	**2.200 Kg. cad.**
Blocco	**B** MRT 126	**1.480 Kg. cad.**

In ordine di caricamento: 3 A - 3 B **Totali Kg. 11.040**

BILANCIAMENTO COMPLETO DOPO IL MONTAGGIO DEL BRACCIO

I contrappesi devono essere caricati partendo dal lato interno dell'alloggio blocchi, come indicato dalla freccia e nell'ordine di caricamento indicato in tabella.

(bilanciamento parziale vedi § 5.24).

Metri utili di sbraccio

31.0

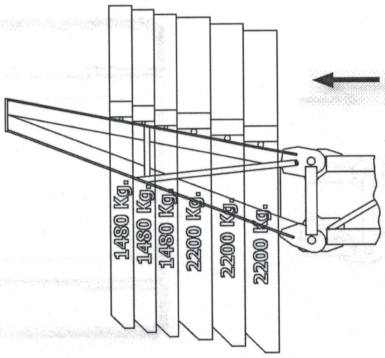

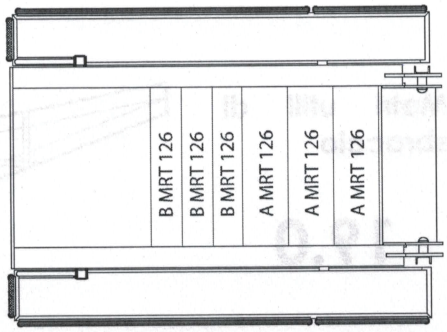

DETTAGLIO BLOCCHI OCCORRENTI PER CONTROBILANCIAMENTO DELLA FRECCIA

Blocco	**A** MRT 126	**2.200**	**Kg. cad.**
Blocco	**B** MRT 126	**1.480**	**Kg. cad.**

In ordine di caricamento: 3 A - 3 B **Totali Kg. 11.040**

Metri utili di sbraccio

25.0

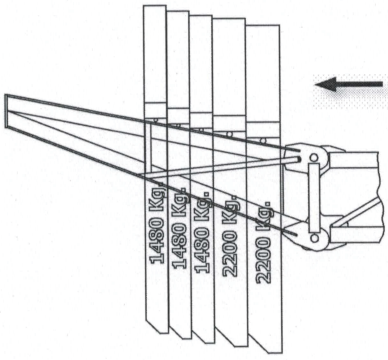

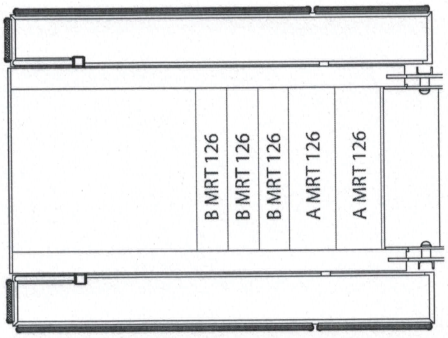

DETTAGLIO BLOCCHI OCCORRENTI PER CONTROBILANCIAMENTO DELLA FRECCIA

Blocco	**A** MRT 126	**2.200**	**Kg. cad.**
Blocco	**B** MRT 126	**1.480**	**Kg. cad.**

In ordine di caricamento: 2 A - 3 B **Totali Kg. 8.840**

BILANCIAMENTO COMPLETO DOPO IL MONTAGGIO DEL BRACCIO

I contrappesi devono essere caricati partendo dal lato interno dell'alloggio blocchi, come indicato dalla freccia e nell'ordine di caricamento indicato in tabella.

(bilanciamento parziale vedi § 5.24).

Metri utili di sbraccio

19.0

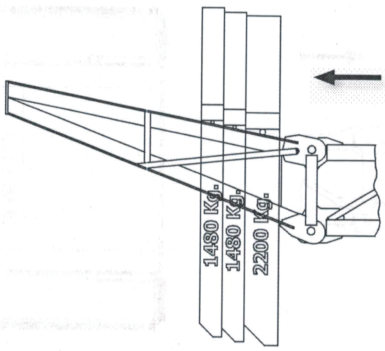

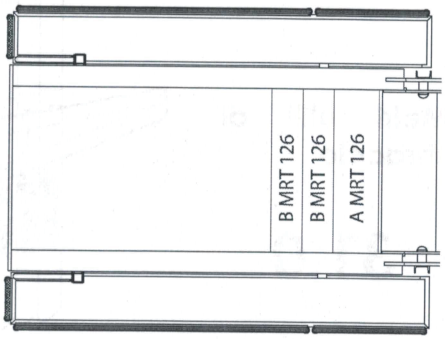

DETTAGLIO BLOCCHI OCCORRENTI PER CONTROBILANCIAMENTO DELLA FRECCIA

Blocco	**A** MRT 126	**2.200 Kg. cad.**
Blocco	**B** MRT 126	**1.480 Kg. cad.**

In ordine di caricamento: 1 A - 2 B **Totali Kg. 5.160**

3.2 Posizionamento dei cartelli di portata max sul braccio, Contrappesi e punti d'imbracaggio per il sollevamento della freccia

Negli schemi che seguiranno sono indicate le misure in metri dalla spina d'incerniera-mento del braccio al girevole e le posizioni dei tubetti nei quali s'inseriscono i cartelli con relativa portata. La distanza e la posizione dei cartelli varia a seconda della lun-ghezza del braccio. I tubetti sono evidenziati di nero.

3.2.1 Raggio portata - Braccio 60 metri

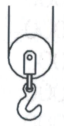

Braccio **60 metri**

Peso braccio **8.100 Kg**

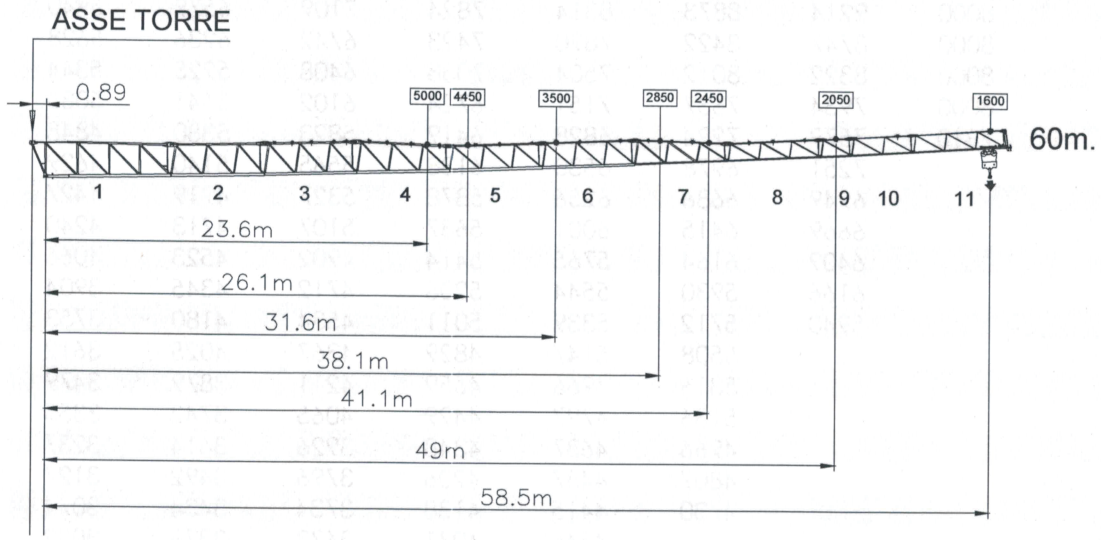

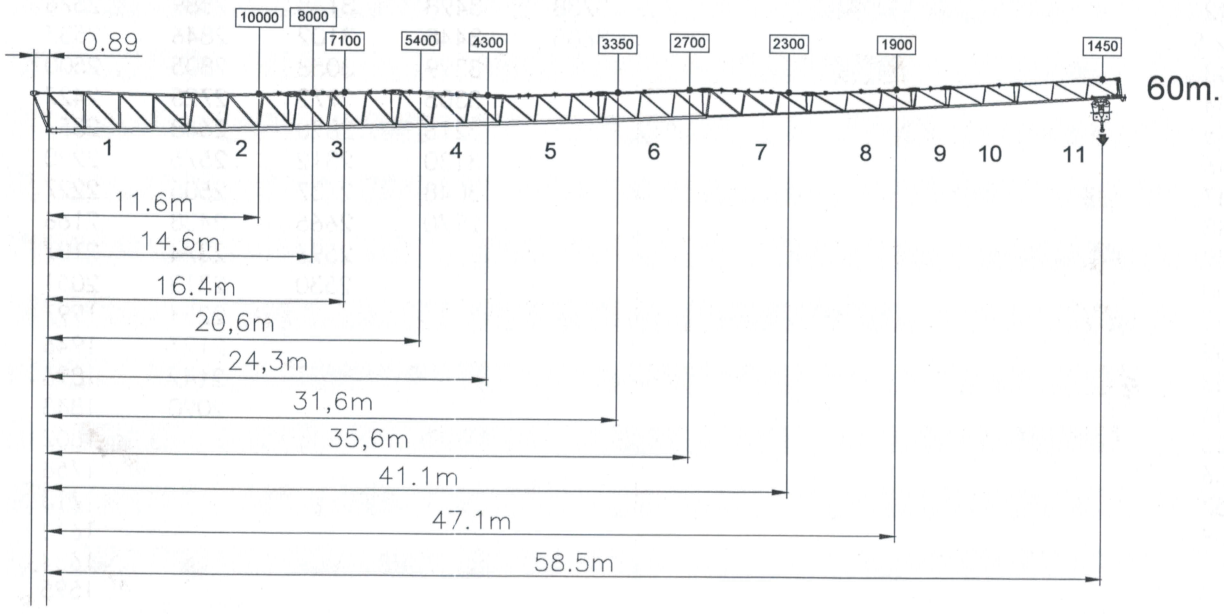

ATTENZIONE il caricamento dei blocchi di contrappeso nei rispettivi alloggiamenti della controfreccia deve essere effettuato partendo dall'interno come indicato dalla freccia in figura.

LUNGHEZZA DEGLI ELEMENTI COMPONENTI LA FRECCIA – MRT126

Posizione	1	2	3	4	5	6	7	8	9	10	11
metri	8.96	6.14	6.10	6.10	6.10	6.04	6.03	6.01	2.13	4.02	5.92

Metri utili di sbraccio

60

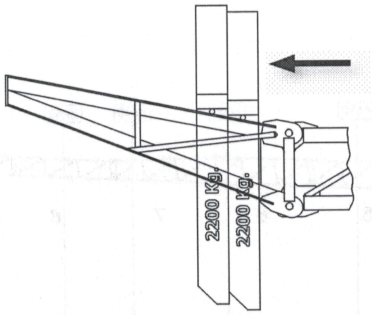

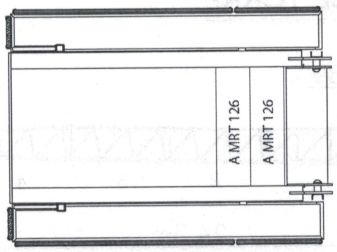

DETTAGLIO BLOCCHI OCCORRENTI PER CONTROBILANCIAMENTO PARZIALE DELLA FRECCIA

Blocco	**A** MRT126	**2.200 Kg. cad.**
-	-	-
In ordine di caricamento:	**2 A**	**Totali Kg. 4.400**

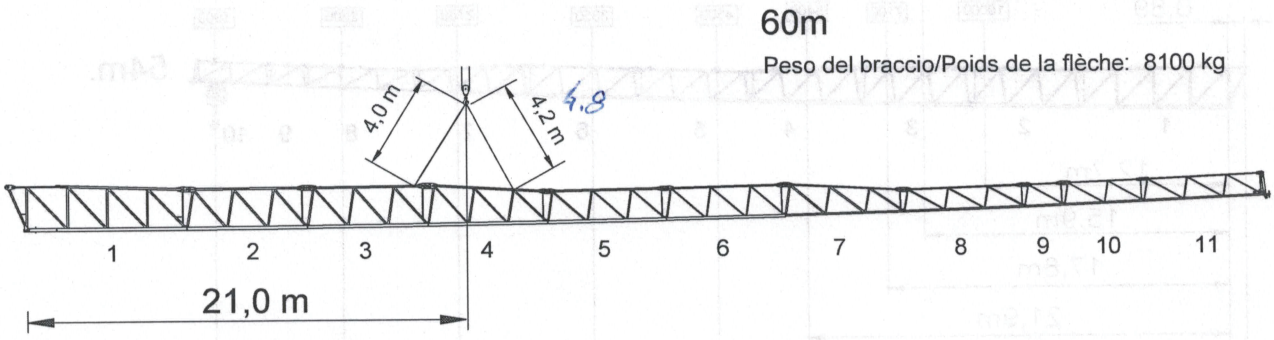

ATTENZIONE MISURE TEORICHE DA VERIFICARE SEMPRE PRIMA DI SOLLEVARE IL BRACCIO

3.2.2 Raggio portata - Braccio 54 metri



Braccio **54 metri**
Peso braccio **7.790 Kg**

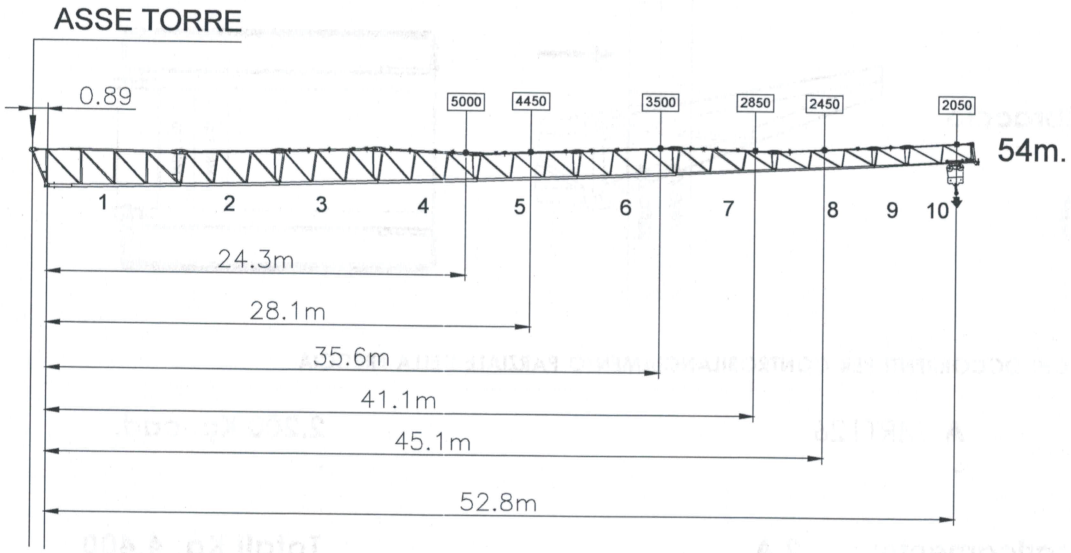

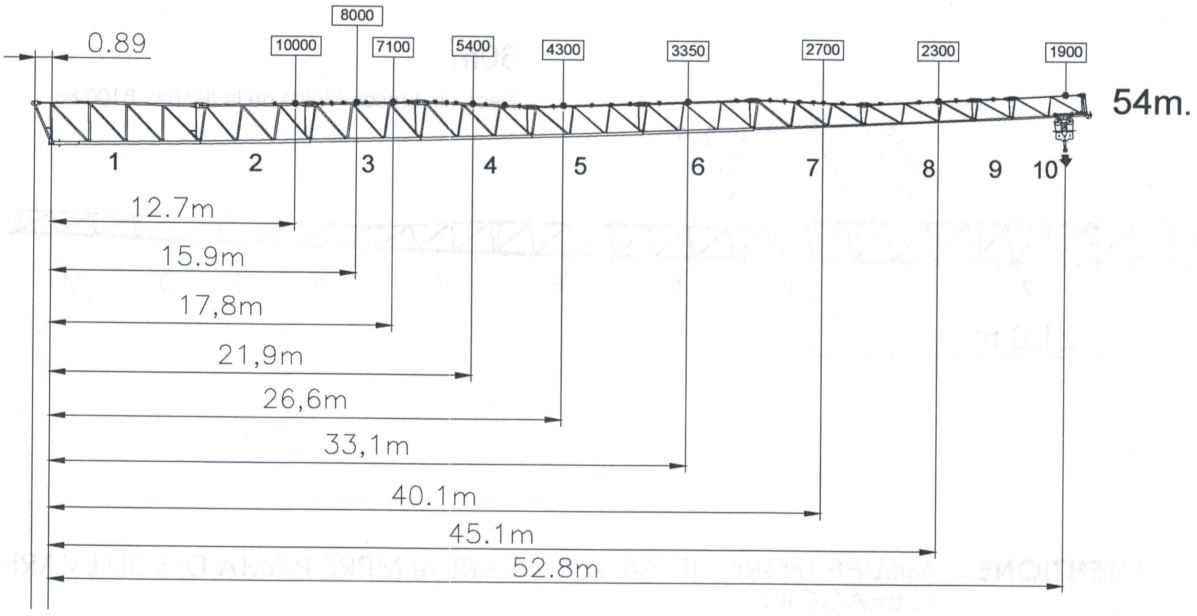

ATTENZIONE il caricamento dei blocchi di contrappeso nei rispettivi alloggiamenti della controfreccia deve essere effettuato partendo dall'interno come indicato dalla freccia in figura.

LUNGHEZZA DEGLI ELEMENTI COMPONENTI LA FRECCIA – MRT126

Posizione	1	2	3	4	5	6	7	8	9	10
metri	8.96	6.14	6.10	6.10	6.10	6.04	6.03	6.01	2.13	4.02

Metri utili di sbraccio

54

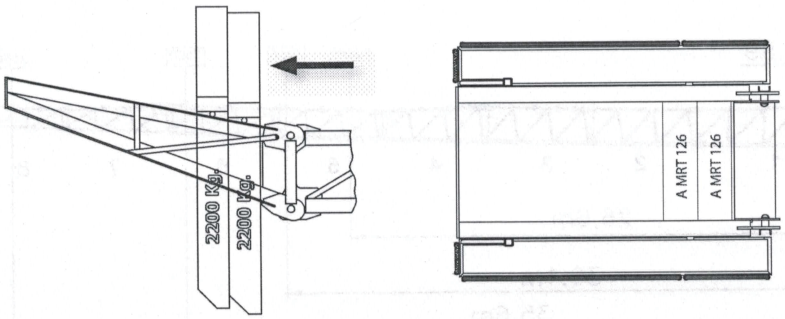

DETTAGLIO BLOCCHI OCCORRENTI PER CONTROBILANCIAMENTO PARZIALE DELLA FRECCIA

Blocco	A MRT126	2.200 Kg. cad.
-	-	-

In ordine di caricamento: **2A** **Totali Kg. 4.400**

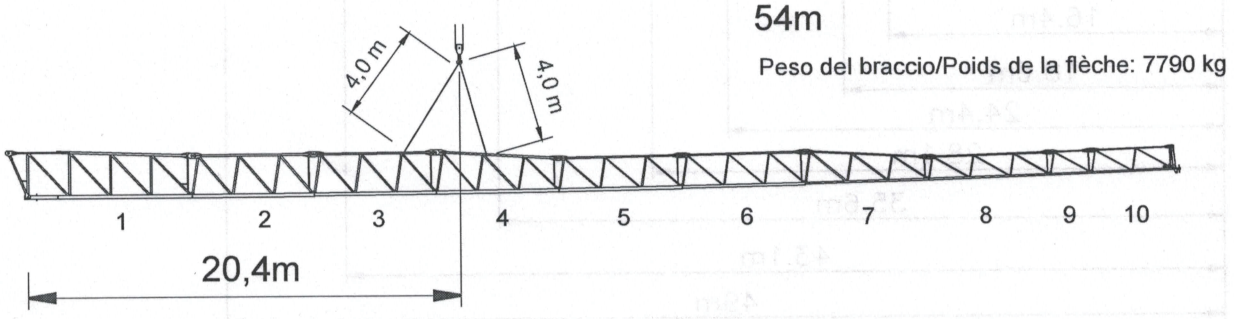

ATTENZIONE MISURE TEORICHE DA VERIFICARE SEMPRE PRIMA DI SOLLEVARE IL BRACCIO

3.2.3 Raggio portata - Braccio 50 metri

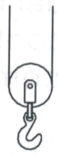

Braccio **50 metri**
Peso braccio **7.550 Kg**

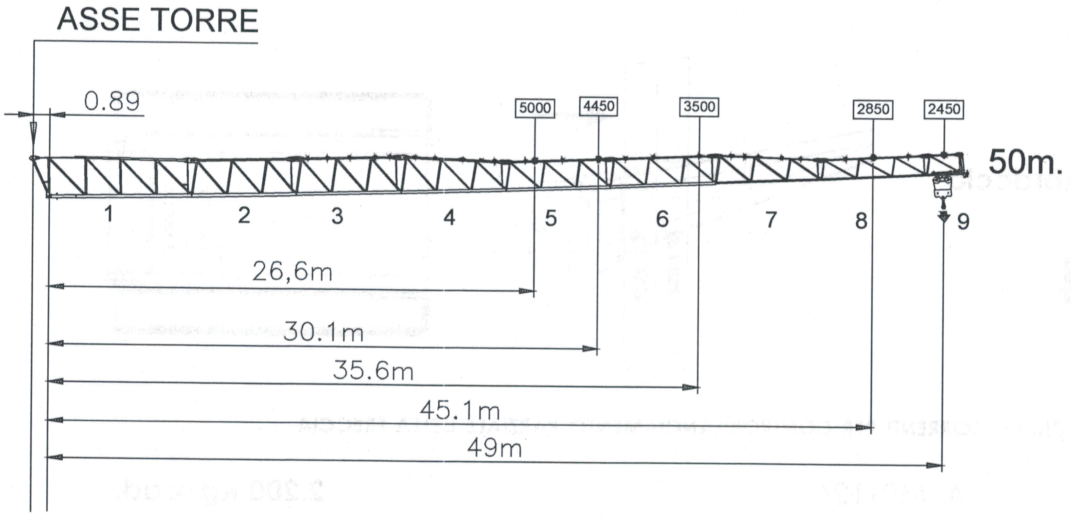

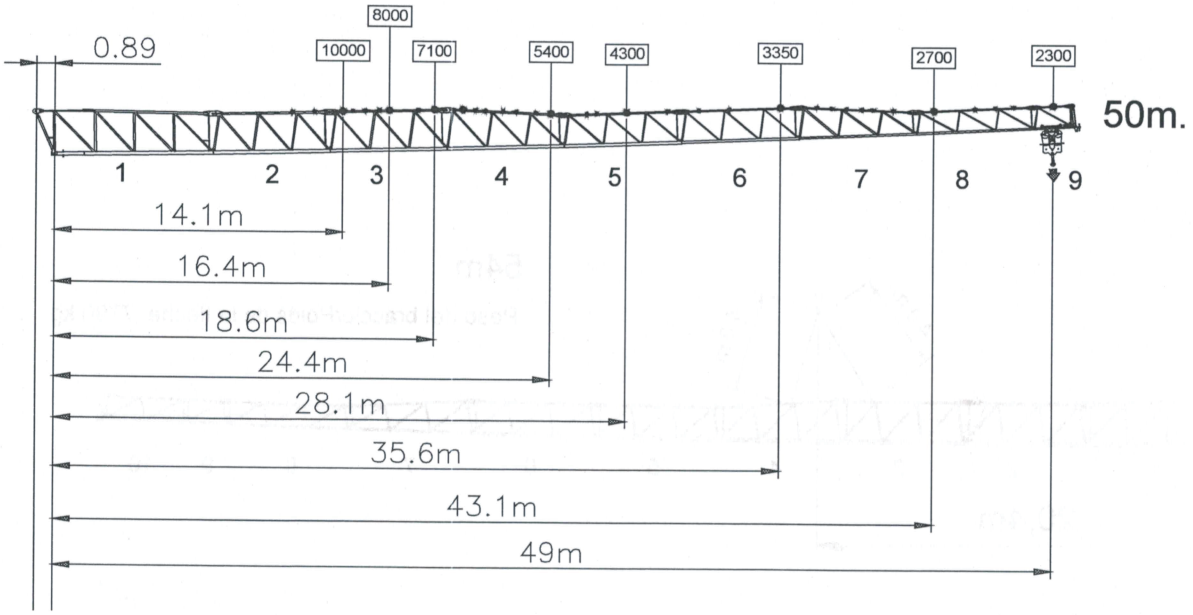

ATTENZIONE il caricamento dei blocchi di contrappeso nei rispettivi alloggiamenti della controfreccia deve essere effettuato partendo dall'interno come indicato dalla freccia in figura.

LUNGHEZZA DEGLI ELEMENTI COMPONENTI LA FRECCIA – MRT126

Posizione	1	2	3	4	5	6	7	8	9
metri	8.96	6.14	6.10	6.10	6.10	6.04	6.03	6.01	2.13

Metri utili di sbraccio

50

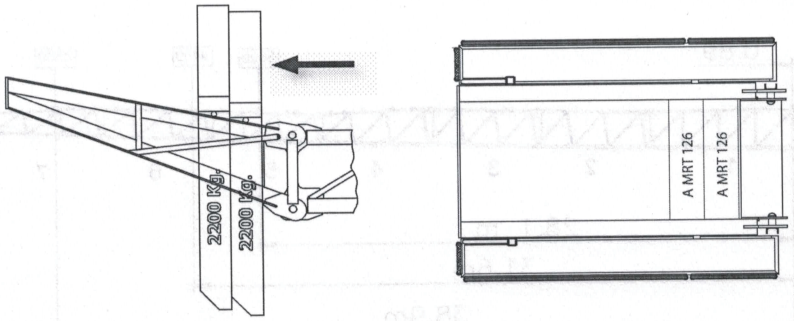

DETTAGLIO BLOCCHI OCCORRENTI PER CONTROBILANCIAMENTO PARZIALE DELLA FRECCIA

Blocco	A MRT126	2.200 Kg. cad.
-	-	-

In ordine di caricamento: **2A** **Totali Kg. 4.400**

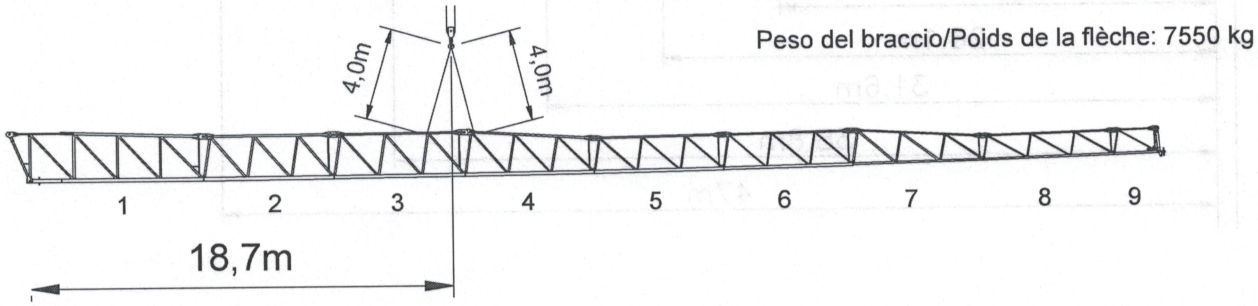

ATTENZIONE MISURE TEORICHE DA VERIFICARE SEMPRE PRIMA DI SOLLEVARE IL BRACCIO

3.2.4 Raggio portata - Braccio 48 metri



Braccio **48.0 metri**
Peso braccio **7.380 Kg**

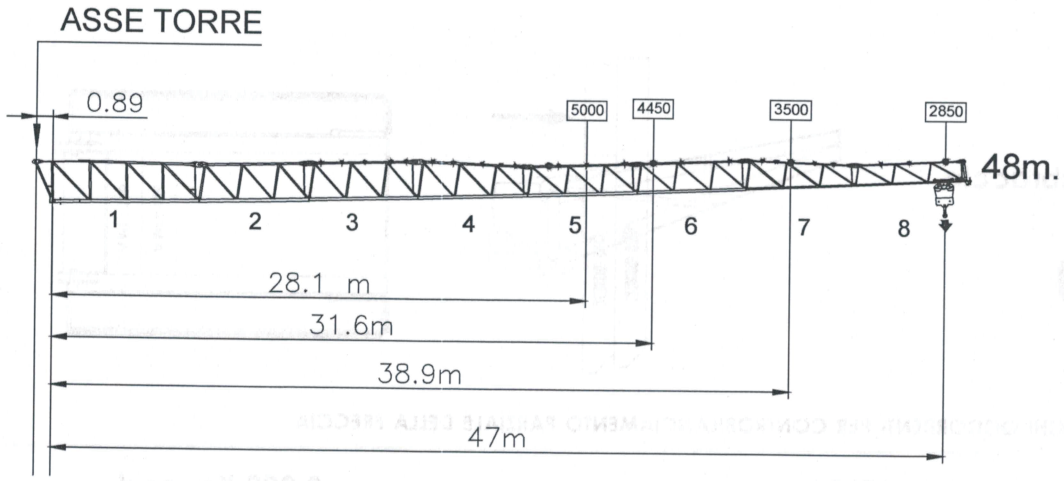

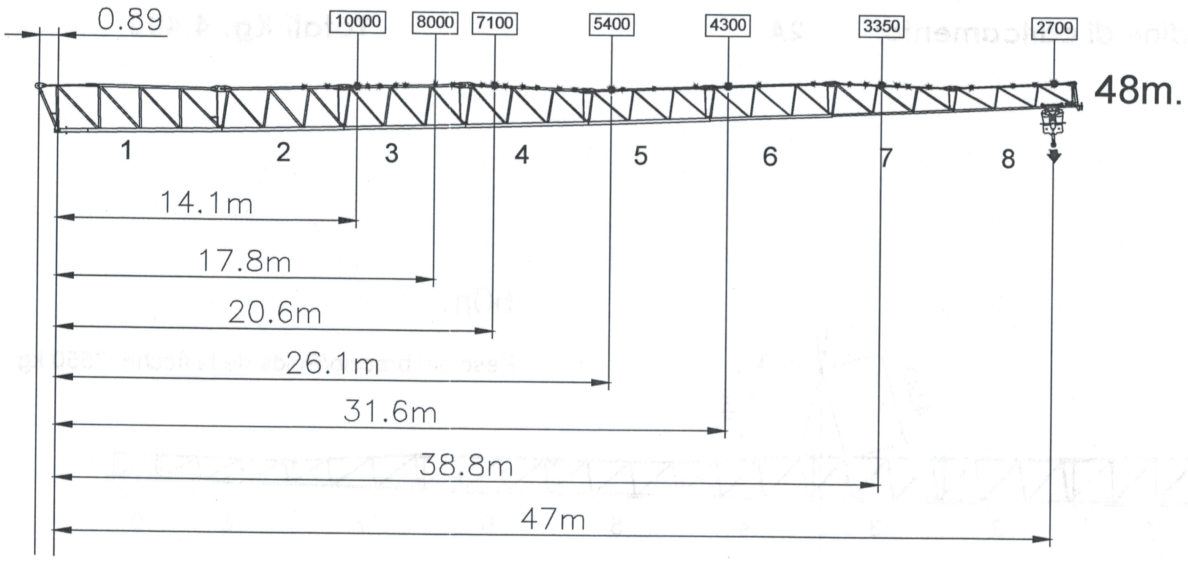

ATTENZIONE il caricamento dei blocchi di contrappeso nei rispettivi alloggiamenti della controfreccia deve essere effettuato partendo dall'interno come indicato dalla freccia in figura.

LUNGHEZZA DEGLI ELEMENTI COMPONENTI LA FRECCIA – MRT126

Posizione	1	2	3	4	5	6	7	8
metri	8.96	6.14	6.10	6.10	6.10	6.04	6.03	6.01

Metri utili di sbraccio

48

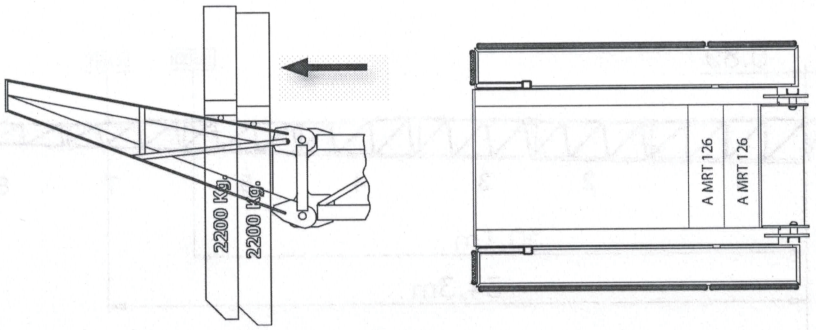

DETTAGLIO BLOCCHI OCCORRENTI PER CONTROBILANCIAMENTO PARZIALE DELLA FRECCIA

Blocco	**A** MRT126	**2.200 Kg. cad.**
-	-	-

In ordine di caricamento: **2A** **Totali Kg. 4.400**

48m

Peso del braccio/Poids de la flèche: 7380

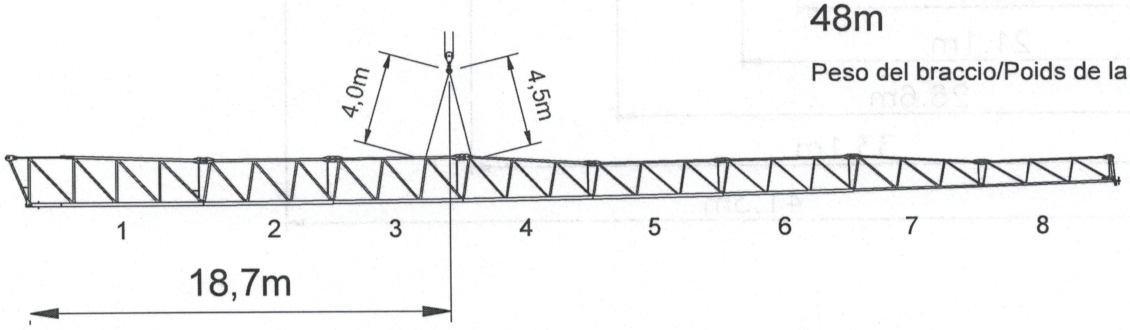

ATTENZIONE MISURE TEORICHE DA VERIFICARE SEMPRE PRIMA DI SOLLEVARE IL BRACCIO

3.2.5 Raggio portata - Braccio 42.5 metri



Braccio **42.5 metri**
Peso braccio **6.800 Kg**

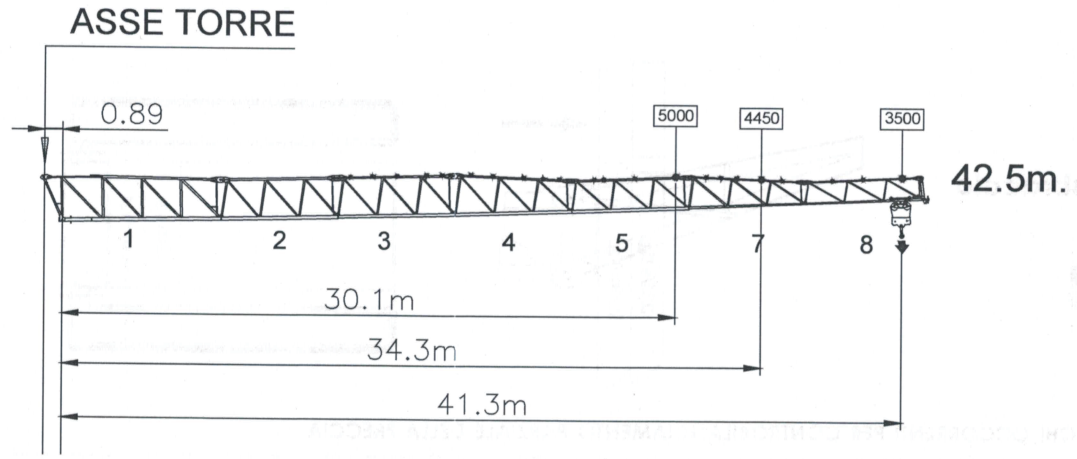

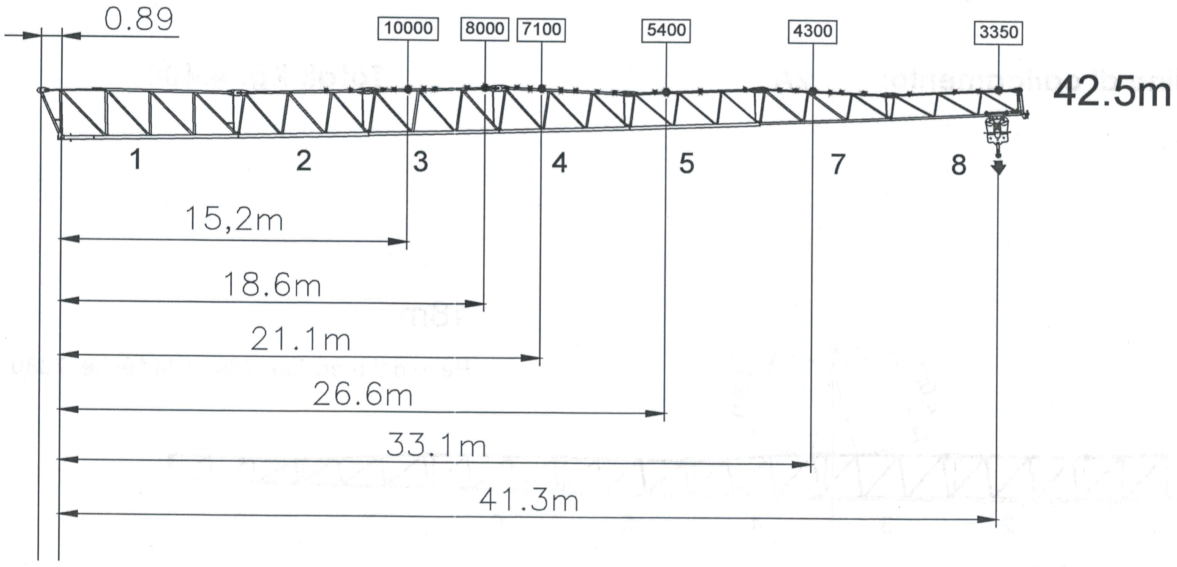

ATTENZIONE il caricamento dei blocchi di contrappeso nei rispettivi alloggiamenti della controfreccia deve essere effettuato partendo dall'interno come indicato dalla freccia in figura.

LUNGHEZZA DEGLI ELEMENTI COMPONENTI LA FRECCIA – MRT126

Posizione	1	2	3	4	5	7	8
metri	8.96	6.14	6.10	6.10	6.10	6.03	6.01

Metri utili di sbraccio

42.5

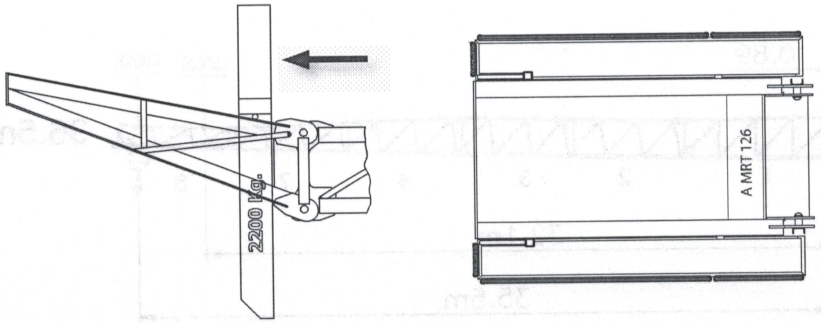

DETTAGLIO BLOCCHI OCCORRENTI PER CONTROBILANCIAMENTO PARZIALE DELLA FRECCIA

Blocco			2.200 Kg. cad.
-	**A**	MRT126	-

In ordine di caricamento: **1A** **Totali Kg. 2.200**

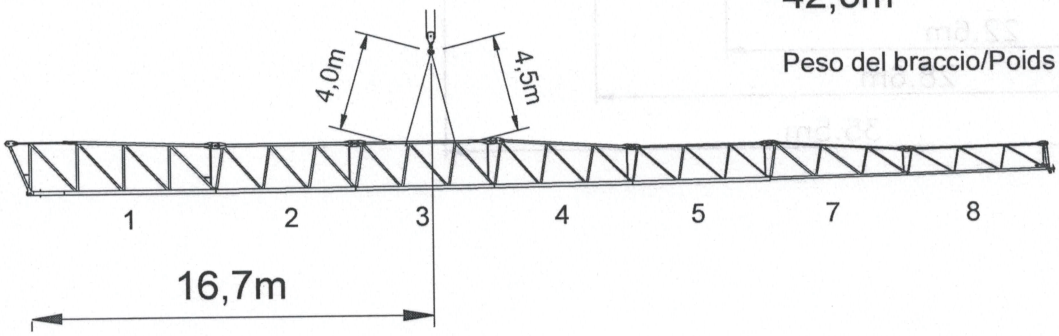

ATTENZIONE MISURE TEORICHE DA VERIFICARE SEMPRE PRIMA DI SOLLEVARE IL BRACCIO

3.2.6 Raggio portata - Braccio 36.5 metri



Braccio **36.5 metri**
Peso braccio **6.100 Kg**

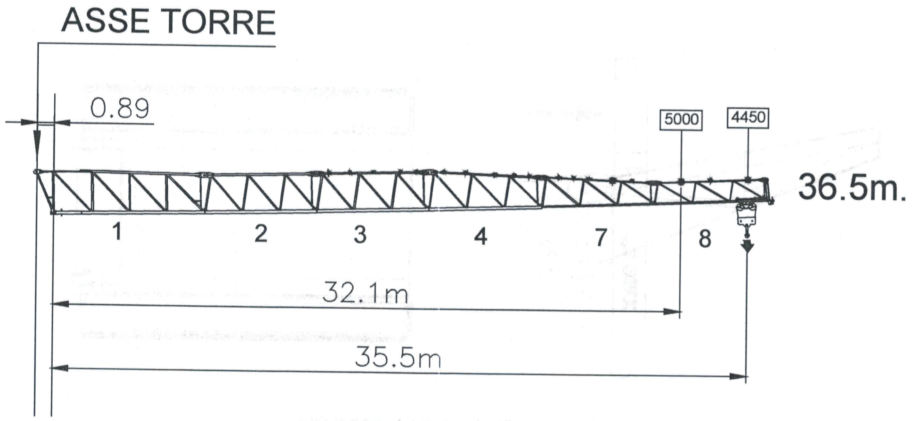

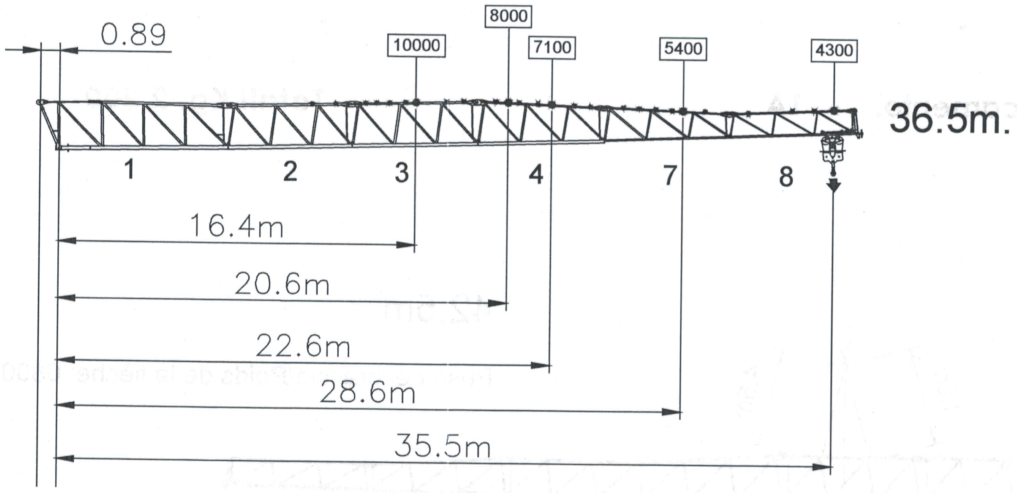

ATTENZIONE il caricamento dei blocchi di contrappeso nei rispettivi alloggiamenti della controfreccia deve essere effettuato partendo dall'interno come indicato dalla freccia in figura.

LUNGHEZZA DEGLI ELEMENTI COMPONENTI LA FRECCIA – MRT126

Posizione	1	2	3	4	7	8
metri	8.96	6.14	6.10	6.10	6.03	6.01

Metri utili di sbraccio

36.5

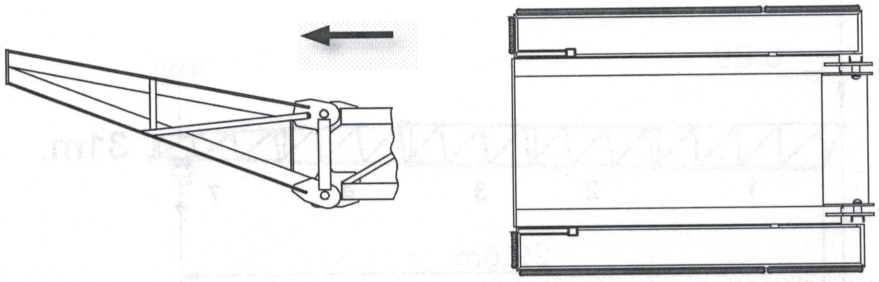

DETTAGLIO BLOCCHI OCCORRENTI PER CONTROBILANCIAMENTO PARZIALE DELLA FRECCIA

- - -
- - -

In ordine di caricamento: - **Totali Kg.** -

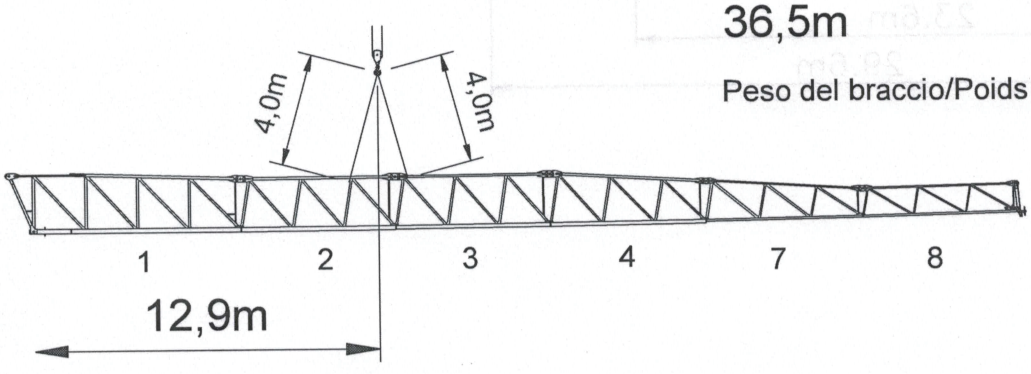

ATTENZIONE MISURE TEORICHE DA VERIFICARE SEMPRE PRIMA DI SOLLEVARE IL BRACCIO

3.2.7 Raggio portata - Braccio 31.0 metri



Braccio **31.0 metri**
Peso braccio **5.650 Kg**

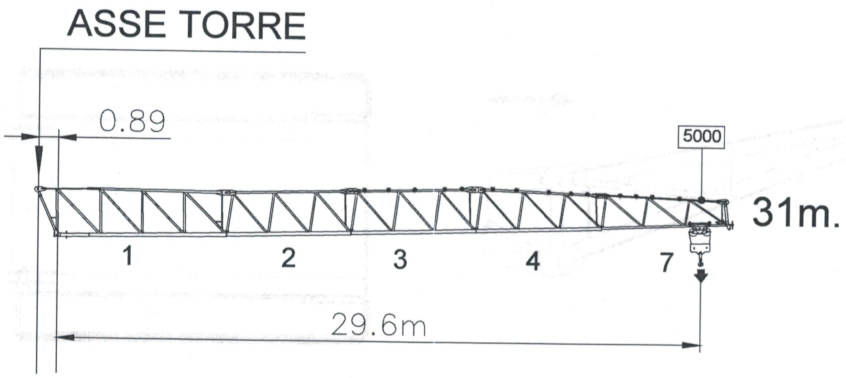

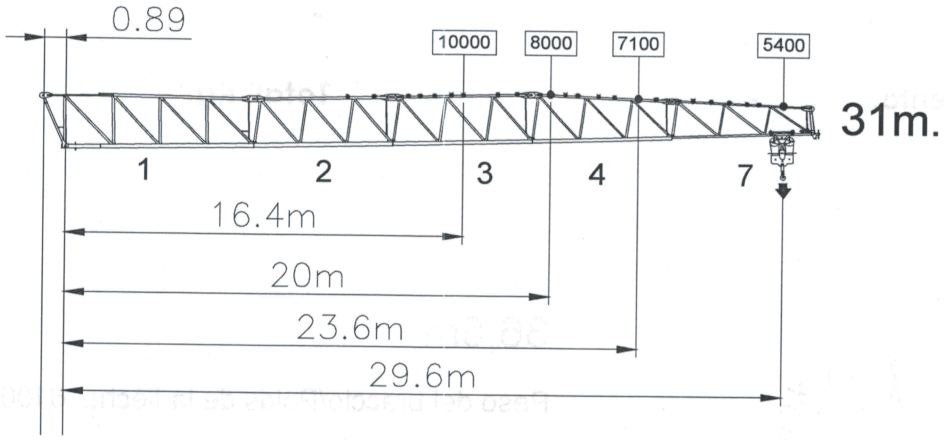

ATTENZIONE il caricamento dei blocchi di contrappeso nei rispettivi alloggiamenti della controfreccia deve essere effettuato partendo dall'interno come indicato dalla freccia in figura.

LUNGHEZZA DEGLI ELEMENTI COMPONENTI LA FRECCIA – MRT126

Posizione	1	2	3	4	7
metri	8.96	6.14	6.10	6.10	6.03

Metri utili di sbraccio

31.0

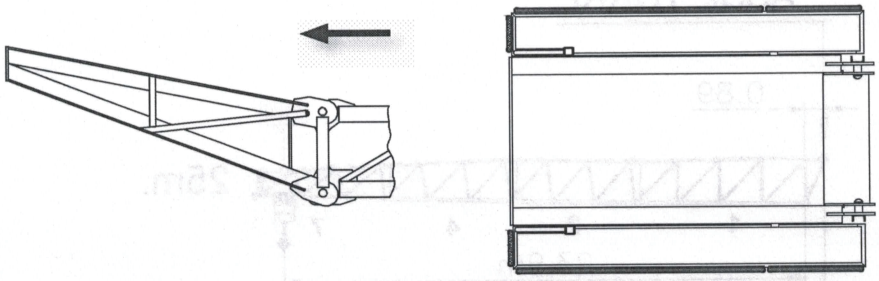

DETTAGLIO BLOCCHI OCCORRENTI PER CONTROBILANCIAMENTO PARZIALE DELLA FRECCIA

-	-	-
-	-	-

In ordine di caricamento: - **Totali Kg.** -

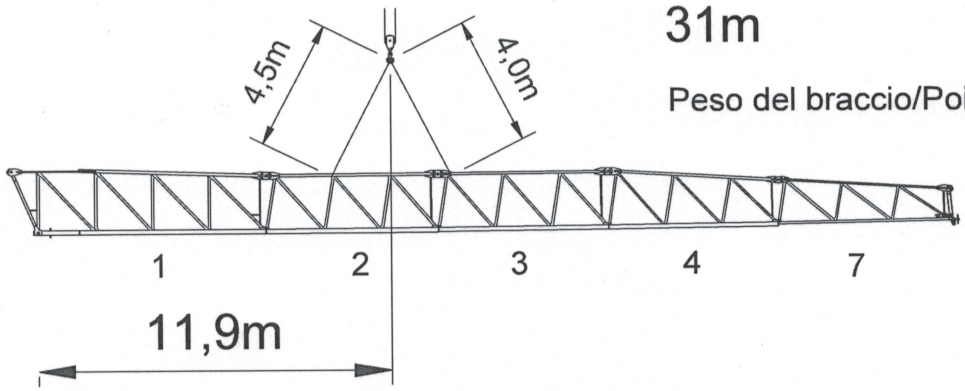

31m

Peso del braccio/Poids de la flèche: 5650

ATTENZIONE MISURE TEORICHE DA VERIFICARE SEMPRE PRIMA DI SOLLEVARE IL BRACCIO

3.2.8 Raggio portata - Braccio 25.0 metri



Braccio **25.0 metri**
Peso braccio **4.800 Kg**

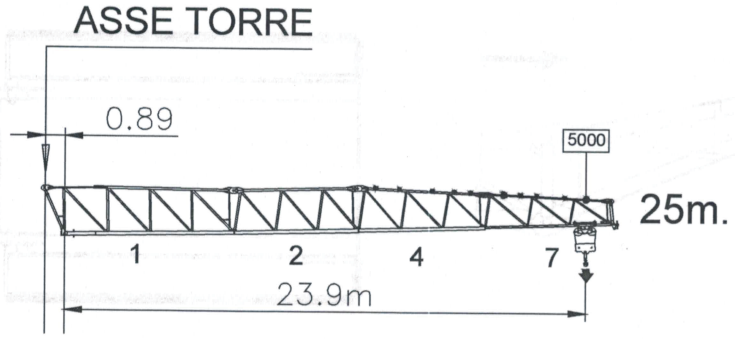

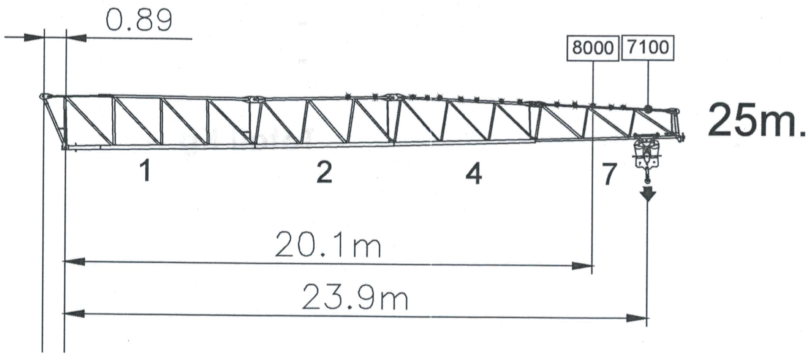

ATTENZIONE il caricamento dei blocchi di contrappeso nei rispettivi alloggiamenti della controfreccia deve essere effettuato partendo dall'interno come indicato dalla freccia in figura.

LUNGHEZZA DEGLI ELEMENTI COMPONENTI LA FRECCIA – MRT126

Posizione	1	2	4	7
metri	8.96	6.14	6.10	6.03

Metri utili di sbraccio

25.0

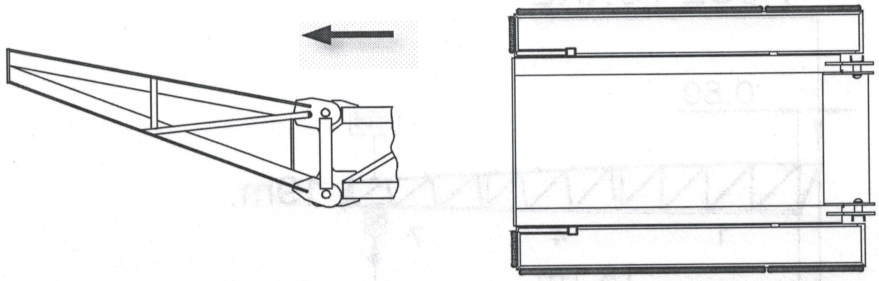

DETTAGLIO BLOCCHI OCCORRENTI PER CONTROBILANCIAMENTO PARZIALE DELLA FRECCIA

-	-	-
-	-	-

In ordine di caricamento: - **Totali Kg.** -

25m

Peso del braccio/Poids de la flèche: 4800

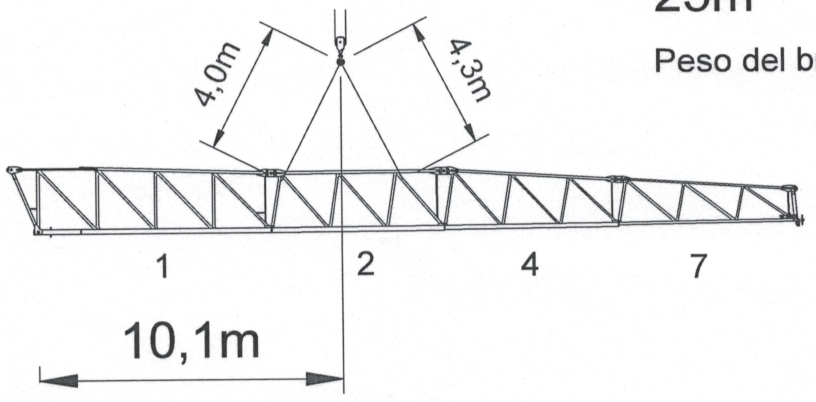

ATTENZIONE MISURE TEORICHE DA VERIFICARE SEMPRE PRIMA DI SOLLEVARE IL BRACCIO

3.2.9 Raggio portata - Braccio 19.0 metri



Braccio **19.0 metri**
Peso braccio **3.500 Kg**

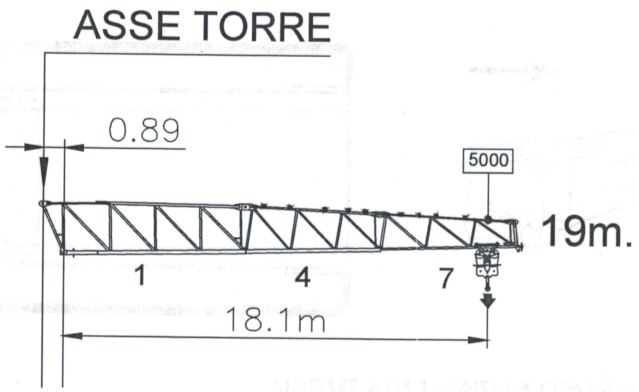

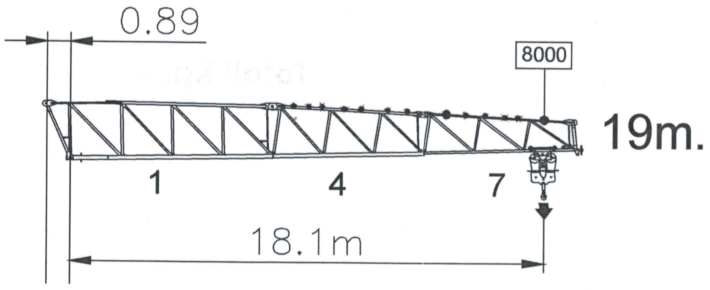

ATTENZIONE il caricamento dei blocchi di contrappeso nei rispettivi alloggiamenti della controfreccia deve essere effettuato partendo dall'interno come indicato dalla freccia in figura.

LUNGHEZZA DEGLI ELEMENTI COMPONENTI LA FRECCIA – MRT126

Posizione	1	4	7
metri	8.96	6.10	6.03

Metri utili di sbraccio

19.0

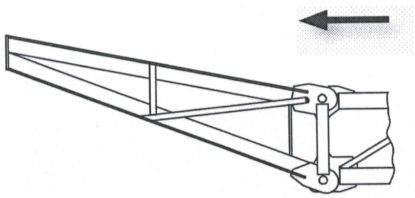

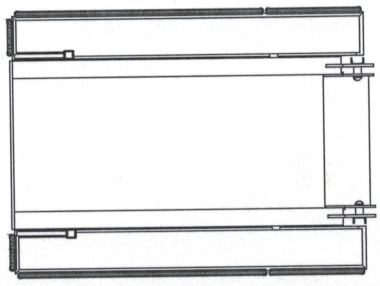

DETTAGLIO BLOCCHI OCCORRENTI PER CONTROBILANCIAMENTO PARZIALE DELLA FRECCIA

-	-	-
-	-	-

In ordine di caricamento: - **Totali Kg.** -

19m

Peso del braccio/Poids de la flèche: 3500

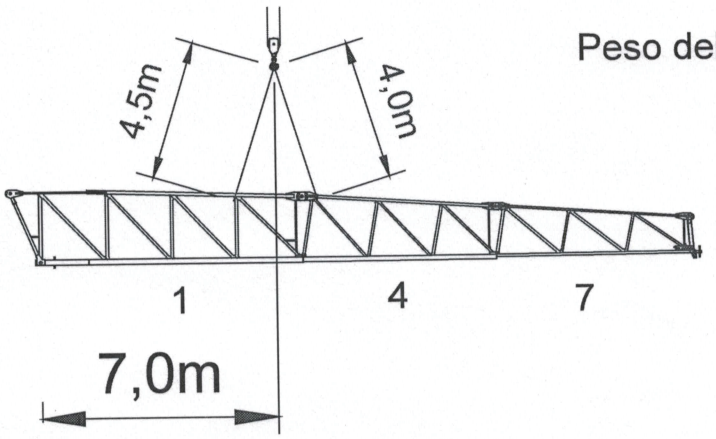

ATTENZIONE MISURE TEORICHE DA VERIFICARE SEMPRE PRIMA DI SOLLEVARE IL BRACCIO